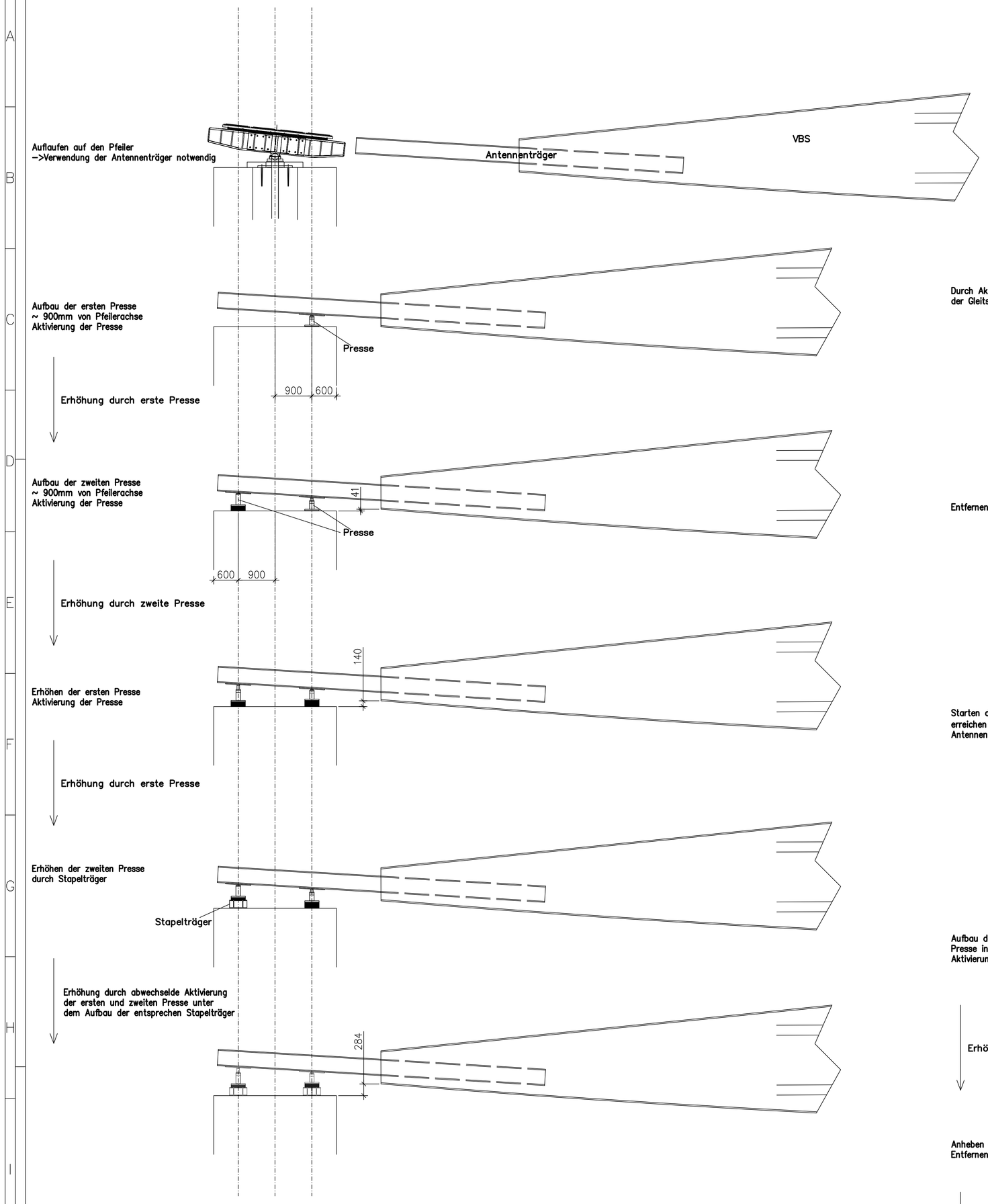

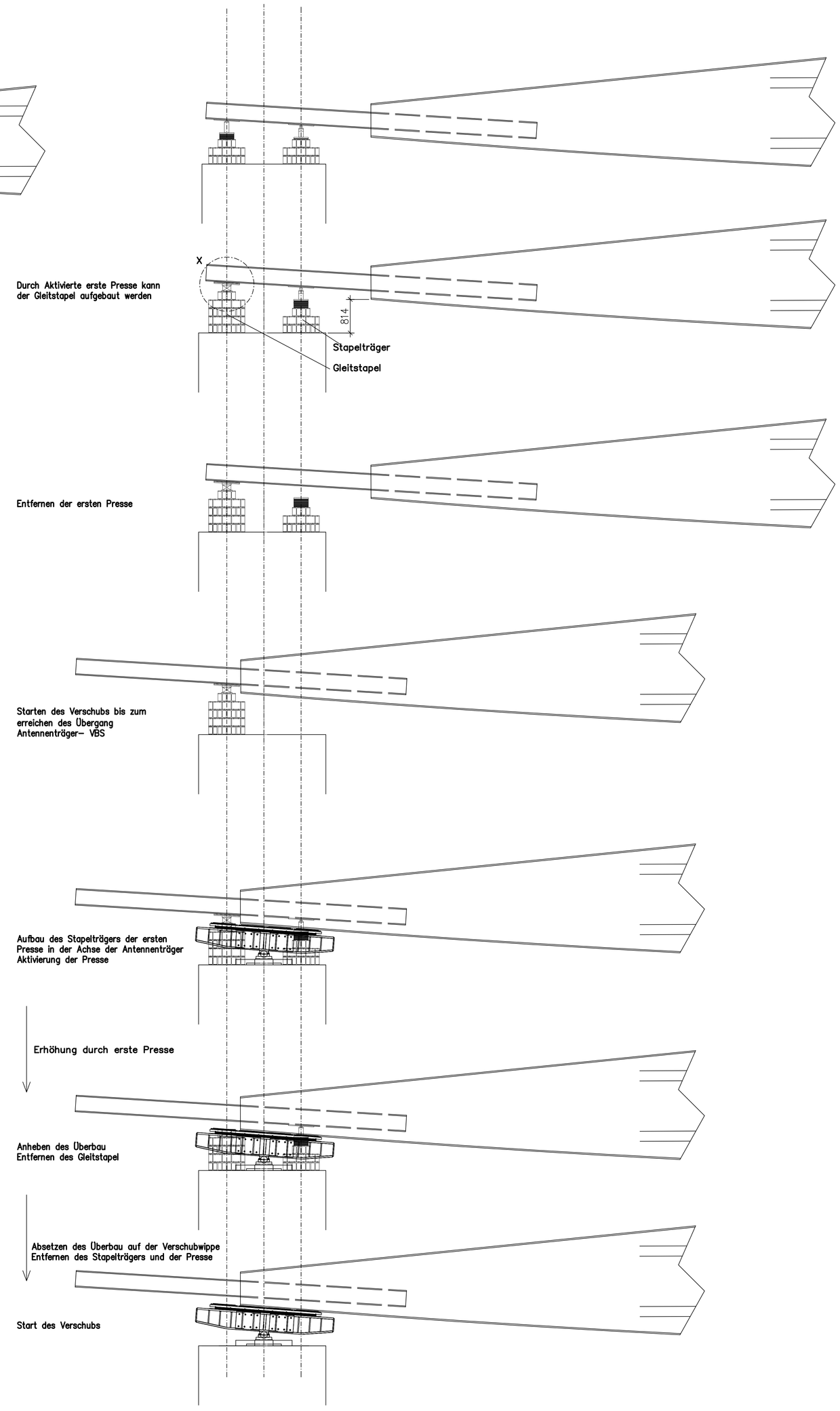

Gleitstapel (M1:5)
Detail X

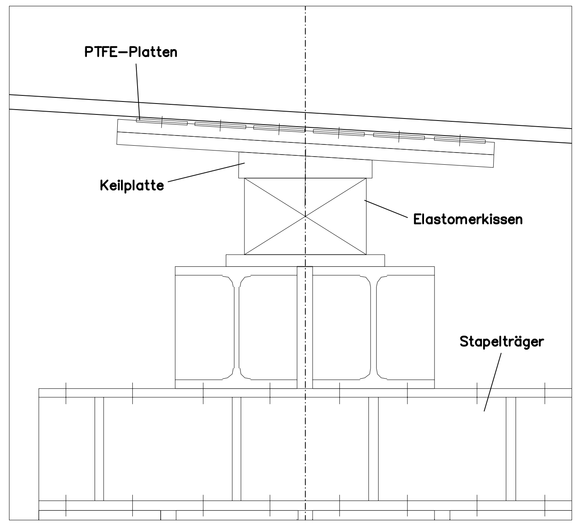

Draufsicht VBS und Antennentäger (M1:50)

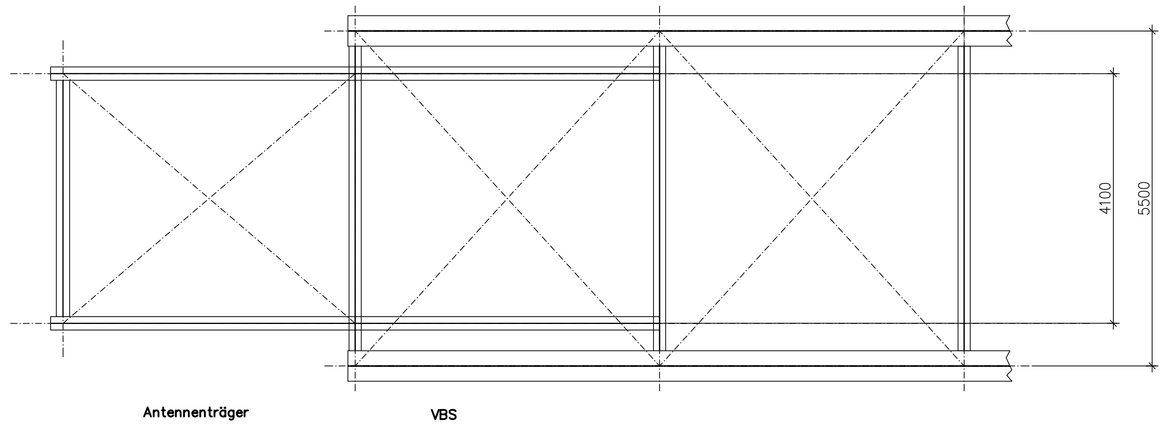

Material:
Bleche: S355J2+N
Profile: S355J2

Schweißnahtbewertungsgruppe nach DIN EN ISO 5817	Werkstatt		Montage	
	B	C	B	C
Stumpfnaht	X		X	
Kehlnaht	X		X	

Auswahl:
- Schweißverfahren
- Zusatzwerkstoffe
- Vorwärmtemperatur
- Prüfverfahren, -umfang

MAG [X] UP [ ] ___ [ ]
gemäß Schweißplan, Teil:
A [X] B [ ] C [ ] D [ ] E [ ]

schweißtechnische Prüfung durchgeführt — Datum / Unterschrift:

(Verwendungsbereich)	(Zul. Abw.)	(Oberfl.)	Maßstab 1/50	(Gewicht)
			Anhang B– Zeichnung 003	
	Datum	Name	Vorbauschnabelsystem– Variante 3	
	Bearb. 30.10.09	T. Hohne		
	Gepr.			
	Norm		Diplomarbeit	Bl.2v2
Zust. Änderung Datum Name	(Urspr.)		(Ers. f.)	(Ers. d.)